TIJERAS TODOTERRENO

departamentocomercial@gerpasa.com
962 240 988
660 809 799

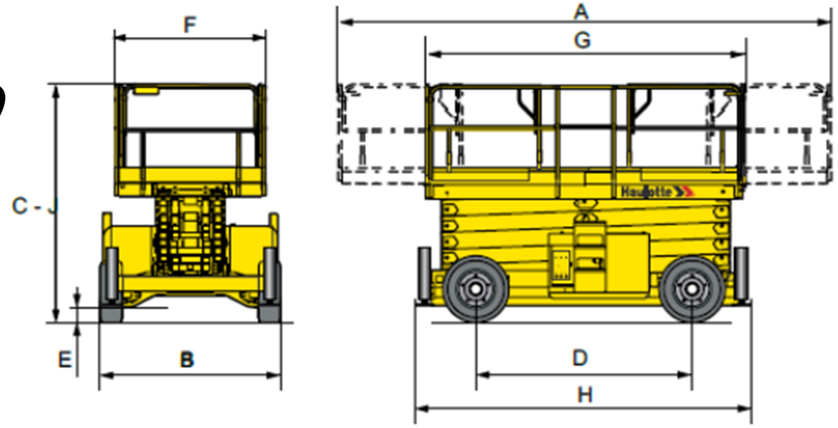

Modelo	**Haulotte Compact 10 DX**	**Haulotte Compact 12 DX**	**Haulotte H12SX**	**JLG 3394RT**	**Genie GS_4069DC**	**Haulotte H15SX**	**JLG 4394RT**
Altura de trabajo	10,15 mts.	12,15 mts.	11,95 mts.	12,06 mts.	14,12 mts.	15,01 mts.	15,11 mts.
Capacidad máxima (Kg)	565 Kg	450 Kg	700 Kg	1.020 Kg	363 Kg	500 Kg	680 Kg
Peso total máquina (Kg)	3.440 Kg	4.060 Kg	5.640 Kg	6.600 Kg	4.924 Kg	6.340 Kg	7.100 Kg
(A) Largo plataforma (extendida)	3,70 mts.	3,70 mts.	6 mts.	6,25 mts.	4,31 mts.	6,00 mts.	6,33 mts.
(B) Ancho transporte	1,80 mts.	1,80 mts.	2,25 mts.	2,39 mts.	1,75 mts.	2,25 mts.	2,39 mts.
(C) Altura replegada	2,43 mts.	2,55 mts.	2,57 mts.	2,67 mts.	2,74 mts.	2,77 mts.	2,89 mts.
(D) Distancia entre ejes	1,87 mts.	1,87 mts.	2,75 mts.	2,95 mts.	2,29 mts.	2,75 mts.	2,95 mts.
(E) Altura al suelo	27 cm	27 cm	27 cm	30 cm	24 cm	35 cm	30 cm
(F) Ancho plataforma	1,54 mts.	1,54 mts.	1,89 mts.	2,18 mts.	1,60 mts.	1,89 mts.	2,18 mts.
(G) Largo plataforma	2,50 mts.	2,50 mts.	3,91 mts.	3,81 mts.	2,79 mts.	4,00 mts.	3,81 mts.
(H) Largo transporte	3,17 mts.	3,17 mts.	4,18 mts.	3,89 mts.	3,76 mts.	4,12 mts.	3,89 mts.
Tamaño extensibles	1,20 mts.	1,20 mts.	1,00 mts.	1,22 mts.	1,52 mts.	1,00 mts.	1,22 mts.

TIJERAS TODOTERRENO

departamentocomercial@gerpasa.com
962 240 988
660 809 799

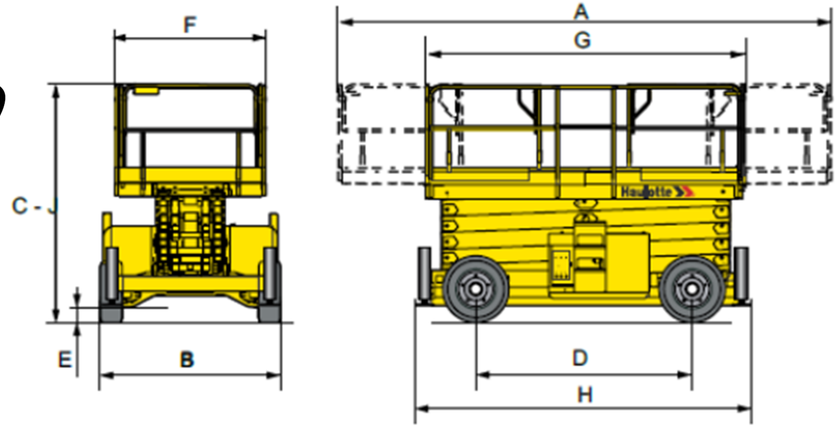

Modelo	**Sinoboom 1623RE**	**Haulotte H18SX**	**Mieve PE-21**
Altura de trabajo	18,20 mts.	17,96 mts.	21,00 mts.
Capacidad máxima (Kg)	680 Kg	500 Kg	500 Kg
Peso total máquina (Kg)	9.250 Kg	7.300 Kg	10.200 Kg
(A) Largo plataforma (extendida)	6,68 mts.	6,00 mts.	5,90 mts.
(B) Ancho transporte	2,28 mts.	2,25 mts.	2,30 mts.
(C) Altura replegada	3,21 mts.	2,97 mts.	3,20 mts.
(D) Distancia entre ejes	2,84 mts.	2,75 mts.	2,75 mts.
(E) Altura al suelo	36 cm	35 cm	20 cm
(F) Ancho plataforma	1,82 mts.	1,89 mts.	1,88 mts.
(G) Largo plataforma	3,98 mts.	4,00 mts.	3,90 mts.
(H) Largo transporte	4,88 mts.	4,18 mts.	4,22 mts.
Tamaño extensibles	1,80 mts.	1,00 mts.	1,00 mts.

El 10% de la facturación anual de esta plataforma se destina a la Asociación Española contra el Cáncer (AECC)