TIJERAS ELÉCTRICAS

departamentocomercial@gerpasa.com
962 240 988
660 809 799

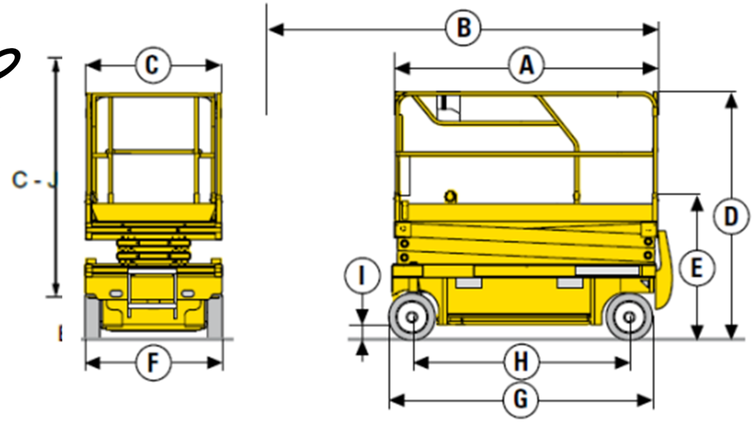

El 10% de la facturación anual de esta plataforma se destina a la Asociación Española contra el Cáncer (AECC)

Modelo	**Sinoboom 1530SE**	**Haulotte Optimum 6**	**Haulotte Compact 8**	**JLG 1930ES**	**JLG 2030**	**Haulotte Optimum 8**	**Sinoboom 1932ME**
Altura de trabajo	6,5 mts.	6,35 mts.	8,2 mts.	7,72 mts.	8 mts.	7,8 mts.	7,8 mts.
Capacidad máxima (Kg)	240 Kg	270 Kg	350 Kg	230 Kg	360 Kg	270 Kg	230 Kg
Peso total máquina (Kg)	880 Kg	1.290 Kg	1.730 Kg	1.565 Kg	2.065 Kg	1.370 Kg	1.575 Kg
(A) Largo plataforma	1,34 mts.	1,68 mts.	2,30 mts.	1,87 mts.	2,30 mts.	1,68 mts.	1,64 mts.
(B) Largo plataforma (extendida)	2,02 mts.	2,59 mts.	3,22 mts.	2,77 mts.	3,20 mts.	2,59 mts.	2,54 mts.
(C) Ancho plataforma	0,70 mts.	0,70 mts.	0,81 mts.	0,76 mts.	0,76 mts.	0,70 mts.	0,76 mts.
(D) Altura replegada	1,97 mts.	1,91 mts.	2 mts.	1,98 mts.	2,20 mts.	2 mts.	2,14 mts.
(E) Altura transporte	1,67 mts.	1,91 mts.	1,13 mts.	1,59 mts.	1,80 mts.	2 mts.	1,88 mts.
(F) Ancho transporte	0,76 mts.	0,76 mts.	0,80 mts.	0,76 mts.	0,76 mts.	0,76 mts.	0,76 mts.
(G) Largo transporte	1,42 mts.	1,90 mts.	2,48 mts.	1,87 mts.	2,30 mts.	1,90 mts.	1,80 mts.
(H) Distancia entre ejes	1,11 mts.	1,38 mts.	1,86 mts.	1,60 mts.	1,88 mts.	1,38 mts.	1,33 mts.
(I) Altura al suelo	6 cm	8 cm	12,5 cm	9 cm	8,8 cm	0,8 cm	7,5 cm

TIJERAS ELÉCTRICAS

departamentocomercial@gerpasa.com
962 240 988
660 809 799

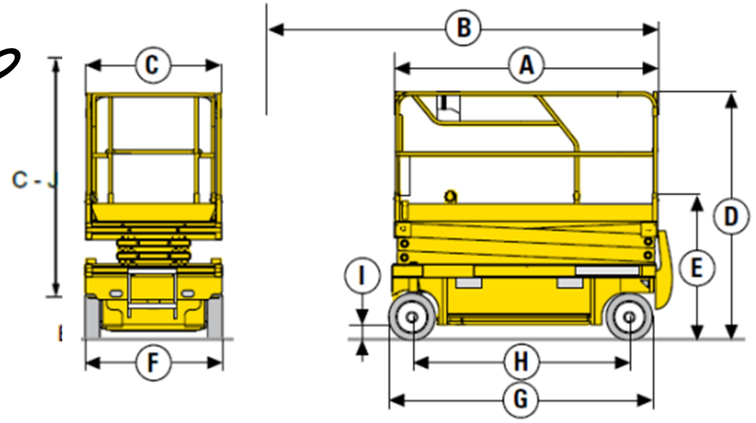

Modelo	**Haulotte Compact 10**	**JLG 2646**	**Haulotte Compact 10N**	**Sinoboom 2732E**	**Haulotte Compact 12**	**JLG 3246**	**Haulotte Compact 14**
Altura de trabajo	10,15 mts.	9,92 mts.	10 mts.	10,10 mts.	12 mts.	11,58 mts.	13,85 mts.
Capacidad máxima (Kg)	450 Kg	450 Kg	230 Kg	250 Kg	300 Kg	320 Kg	350 Kg
Peso total máquina (Kg)	2.330 Kg	2.600 Kg	2.160 Kg	2.265 Kg	2.470 Kg	2.550 Kg	3.168 Kg
(A) Largo plataforma	2,30 mts.	2,50 mts.	2,30 mts.	2,30 mts.	2,30 mts.	2,50 mts.	2,31 mts.
(B) Largo plataforma (extendida)	3,22 mts.	3,77 mts.	3,22 mts.	3,20 mts.	3,22 mts.	3,77 mts.	3,23 mts.
(C) Ancho plataforma	1,20 mts.	1,12 mts.	0,80 mts.	0,80 mts.	1,20 mts.	1,17 mts.	1,20 mts.
(D) Altura replegada	2,26 mts.	2,36 mts.	2,18 mts.	2,36 mts.	2,38 mts.	2,36 mts.	2,50 mts.
(E) Altura transporte	1,40 mts.	1,97 mts.	1,32 mts.	1,96 mts.	1,53 mts.	1,97 mts.	2,08 mts.
(F) Ancho transporte	1,20 mts.	1,17 mts.	0,81 mts.	0,83 mts.	1,20 mts.	1,17 mts.	1,20 mts.
(G) Largo transporte	2,45 mts.	2,50 mts.	2,48 mts.	2,46 mts.	2,45 mts.	2,50 mts.	2,49 mts.
(H) Distancia entre ejes	1,86 mts.	2,09 mts.	1,86 mts.	1,88 mts.	1,86 mts.	2,09 mts.	1,86 mts.
(I) Altura al suelo	13 cm	12,70 cm	12,5 cm	10 cm	13 cm	12,7 cm	13 cm

TIJERAS ELÉCTRICAS

departamentocomercial@gerpasa.com
962 240 988
660 809 799

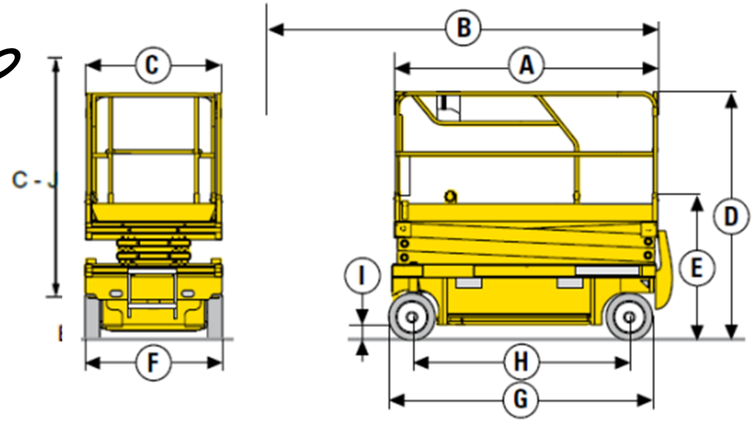

Estos modelos de tijeras eléctricas vienen equipados con ruedas de obra y estabilizadores, que les permite trabajar en exterior

Modelo	**Genie GS_4069DC**	**Sinoboom 1412E**	**Sinoboom 1414E**	**Sinoboom 1623RE**
Altura de trabajo	14,12 mts.	15,80 mts.	15,80 mts.	18,20 mts.
Capacidad máxima (Kg)	363 Kg	227 Kg	227 Kg	680 Kg
Peso total máquina (Kg)	4.924 Kg	3.375 Kg	3.430 Kg	9.250 Kg
(A) Largo plataforma	2,79 mts.	2,64 mts.	2,64 mts.	3,98 mts.
(B) Largo plataforma (extendida)	4,31 mts.	3,54 mts.	3,54 mts.	6,68 mts.
(C) Ancho plataforma	1,60 mts.	1,15 mts.	1,15 mts.	1,82 mts.
(D) Altura replegada	2,74 mts.	2,60 mts.	2,60 mts.	3,21 mts.
(E) Altura transporte	2,08 mts.	1,96 mts.	1,96 mts.	2,44 mts.
(F) Ancho transporte	1,75 mts.	1,27 mts.	1,41 mts.	2,28 mts.
(G) Largo transporte	3,76 mts.	2,78 mts.	2,78 mts.	4,88 mts.
(H) Distancia entre ejes	2,29 mts.	2,22 mts.	2,22 mts.	2,84 mts.
(I) Altura al suelo	24 cm	10 cm	10 cm	36 cm