BRAZOS ARTICULADOS TODOTERRENO

departamentocomercial@gerpasa.com
962 240 988
660 809 799

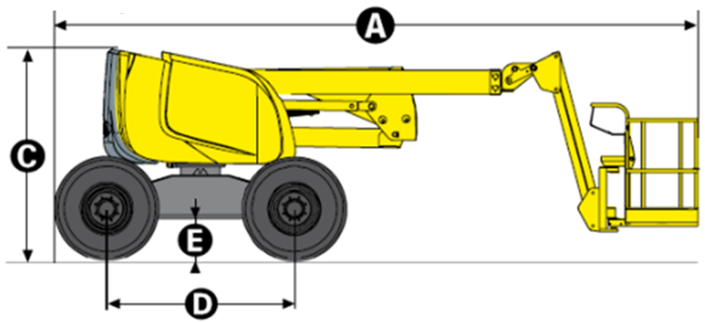

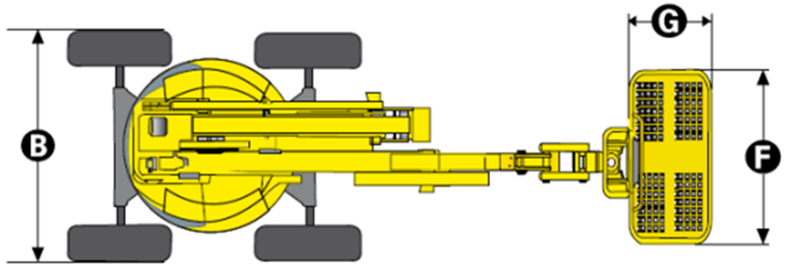

Modelo	**Haulotte HA12PX**	**Haulotte HA16PX**	**JLG 450AJ**	**Haulotte HA18PX**	**Sinoboom AB16EJ PLUS**	**Haulotte HA20PX**	**Sinoboom AB22EJ PLUS**
Altura de trabajo	12,40 mts.	16,00 mts.	15,72 mts.	17,30 mts.	17,70 mts.	20,65 mts.	23,6 mts.
Capacidad máxima (Kg)	230 Kg	230 Kg	250 Kg	230 Kg	230 Kg	230 Kg	230 Kg
Peso total máquina (Kg)	5.620 Kg	6.950 Kg	6.495 Kg	8.050 Kg	7.300 Kg	11.710 Kg	10.900 Kg
(A) Largo plataforma	5,50 mts.	6,95 mts.	6,58 mts.	7,60 mts.	6,80 mts.	8,93 mts.	9,95 mts.
(B) Ancho plataforma	1,90 mts.	2,30 mts.	2,35 mts.	2,30 mts.	1,90 mts.	2,38 mts.	2,49 mts.
(C) Altura replegada	2,20 mts.	2,30 mts.	2,27 mts.	2,30 mts.	2,00 mts.	2,67 mts.	2,68 mts.
(D) Distancia entre ejes	1,92 mts.	2,00 mts.	2,36 mts.	2,00 mts.	1,90 mts.	2,80 mts.	2,49 mts.
(E) Altura al suelo	0,26 mts.	0,40 mts.	0,40 mts.	0,40 mts.	0,22 mts.	0,42 mts.	0,39 mts.
(F) Largo cesta	1,50 mts.	1,80 mts.	1,83 mts.	1,80 mts.	1,45 mts.	1,80 mts.	2,44 mts.
(G) Ancho cesta	0,80 mts.	0,80 mts.	0,76 mts.	0,80 mts.	0,85 mts.	0,80 mts.	0,91 mts.
Punto de articulación	5,70 mts.	6,60 mts.	7,30 mts.	6,60 mts.	7,80 mts.	6,80 mts.	8,9 mts.
Alcance horizontal	6,60 mts.	9,15 mts.	7,62 mts.	10,60 mts.	9,30 mts.	13,50 mts.	13,40 mts.

BRAZOS ARTICULADOS TODOTERRENO

departamentocomercial@gerpasa.com
962 240 988
660 809 799

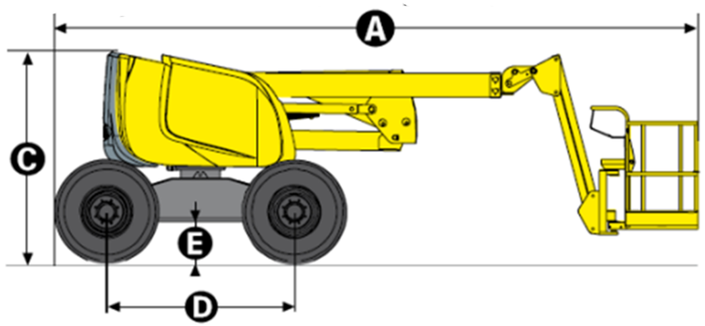

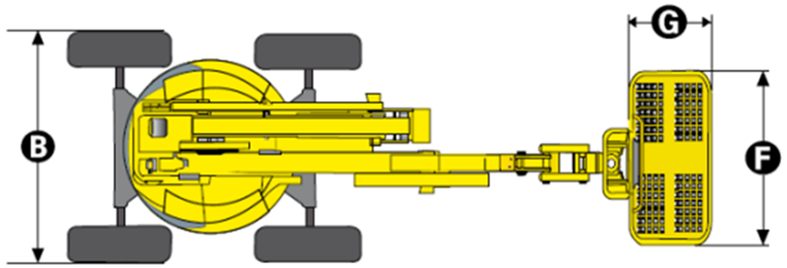

Modelo	**Haulotte HA26PX**	**Haulotte HA32PX**	**Haulotte HA41PX**
Altura de trabajo	25,60 mts.	31,80 mts.	41,50 mts.
Capacidad máxima (Kg)	230 Kg	230 Kg	250 Kg
Peso total máquina (Kg)	15.950 Kg	21.100 Kg	23.100 Kg
(A) Largo plataforma	12,00 mts.	11,16 mts.	12,80 mts.
(B) Ancho plataforma	2,35 mts.	2,50 mts.	2,50 mts.
(C) Altura replegada	2,67 mts.	2,70 mts.	2,99 mts.
(D) Distancia entre ejes	2,80 mts.	3,50 mts.	3,50 mts.
(E) Altura al suelo	0,42 mts.	0,38 mts.	0,38 mts.
(F) Largo cesta	1,80 mts.	2,44 mts.	2,44 mts.
(G) Ancho cesta	0,80 mts.	0,80 mts.	0,80 mts.
Punto de articulación	6,80 mts.	11,35 mts.	17,34 mts.
Alcance horizontal	16,20 mts.	21,30 mts.	19,80 mts.

BRAZOS ARTICULADOS ELÉCTRICOS

departamentocomercial@gerpasa.com
962 240 988
660 809 799

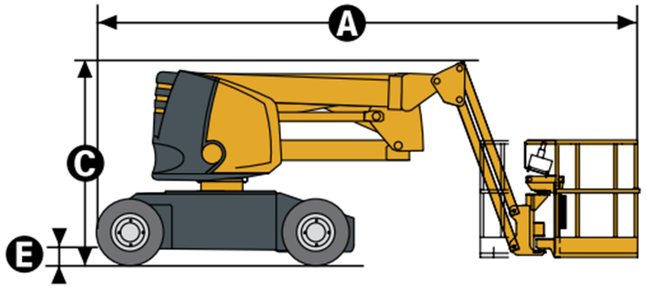

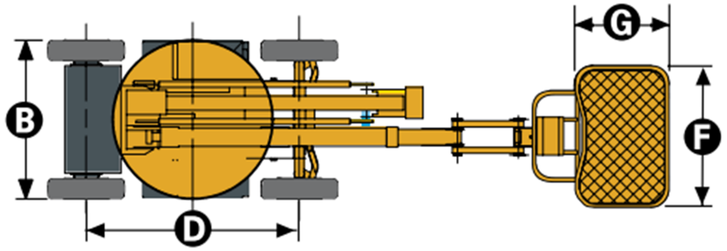

Modelo	**Genie Z-30/20N RJ**	**JLG E300AJP**	**Haulotte HA12 CJ**	**Haulotte HA12 IP**	**JLG E400AJPN**	**Haulotte HA15 I**	**Haulotte HA15 IP**
Altura de trabajo	10,89 mts.	10,97 mts.	11,68 mts.	12,00 mts.	14,19 mts.	15 mts.	15,87 mts.
Capacidad máxima (Kg)	227 Kg	230 Kg	250 Kg	230 Kg	230 Kg	265 Kg	230 Kg
Peso total máquina (Kg)	6.605 Kg	7.100 Kg	7.065 Kg	5.900 Kg	6.850 Kg	6.600 Kg	7.230 Kg
(A) Largo plataforma	5,31 mts.	5,74 mts.	5,36 mts.	5,45 mts.	6,71 mts.	5,77 mts.	6,65 mts.
(B) Ancho plataforma	1,19 mts.	1,22 mts.	1,20 mts.	1,35 mts.	1,50 mts.	1,50 mts.	1,52 mts.
(C) Altura replegada	2,00 mts.	2,01 mts.	1,99 mts.	2,00 mts.	1,97 mts.	1,97 mts.	2,10 mts.
(D) Distancia entre ejes	1,58 mts.	1,65 mts.	1,65 mts.	2,00 mts.	2,01 mts.	2,00 mts.	2,00 mts.
(E) Altura al suelo	0,09 mts.	0,10 mts.	0,107 mts.	0,15 mts.	0,13 mts.	0,13 mts.	0,14 mts.
(F) Largo cesta	1,52 mts.	1,22 mts.	1,14 mts.	1,20 mts.	1,22 mts.	1,20 mts.	1,15 mts.
(G) Ancho cesta	1,17 mts.	0,76 mts.	0,80 mts.	0,80 mts.	0,76 mts.	0,76 mts.	0,80 mts.
Punto de articulación	3,86 mts.	4,01 mts.	4,74 mts.	5,25 mts.	6,55 mts.	6,50 mts.	6,25 mts.
Alcance horizontal	6,53 mts.	6,12 mts.	6,94 mts.	6,60 mts.	6,83 mts.	7,70 mts.	8,45 mts.

BRAZOS ARTICULADOS ELÉCTRICOS

departamentocomercial@gerpasa.com
962 240 988
660 809 799

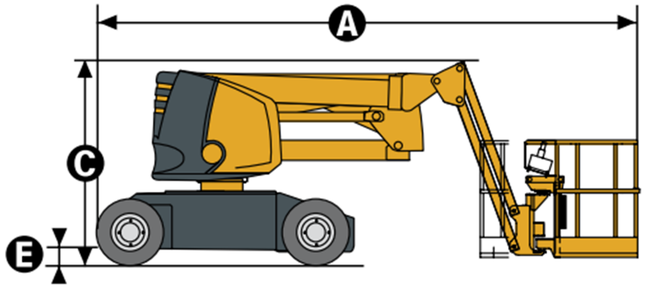

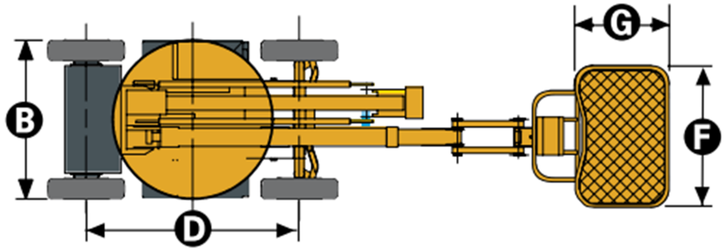

Estos modelos de brazos eléctricos vienen equipados con ruedas de obra que les permite trabajar en exterior

Modelo	**JLG E450AJ**	**Sinoboom AB16EJ**	**Sinoboom AB22EJ PLUS**
Altura de trabajo	15,72 mts.	17,70 mts.	23,60 mts.
Capacidad máxima (Kg)	230 Kg	230 Kg	230 Kg
Peso total máquina (Kg)	6.670 Kg	7.300 Kg	10.900 Kg
(A) Largo plataforma	6,45 mts.	6,80 mts.	9,95 mts.
(B) Ancho plataforma	1,75 mts.	1,90 mts.	2,49 mts.
(C) Altura replegada	2,10 mts.	2,00 mts.	2,68 mts.
(D) Distancia entre ejes	2,01 mts.	1,90 mts.	2,49 mts.
(E) Altura al suelo	0,20 mts.	0,22 mts.	0,39 mts.
(F) Largo cesta	1,52 mts.	1,45 mts.	2,44 mts.
(G) Ancho cesta	0,76 mts.	0,85 mts.	0,91 mts.
Punto de articulación	7,89 mts.	7,80 mts.	8,90 mts.
Alcance horizontal	7,24 mts.	9,30 mts.	13,40 mts.